Ficha técnica TRUSS PARALELO (2 vías) VMB / LADDER TRUSS (2 pipes) Datasheet VMB **40L-E2V**

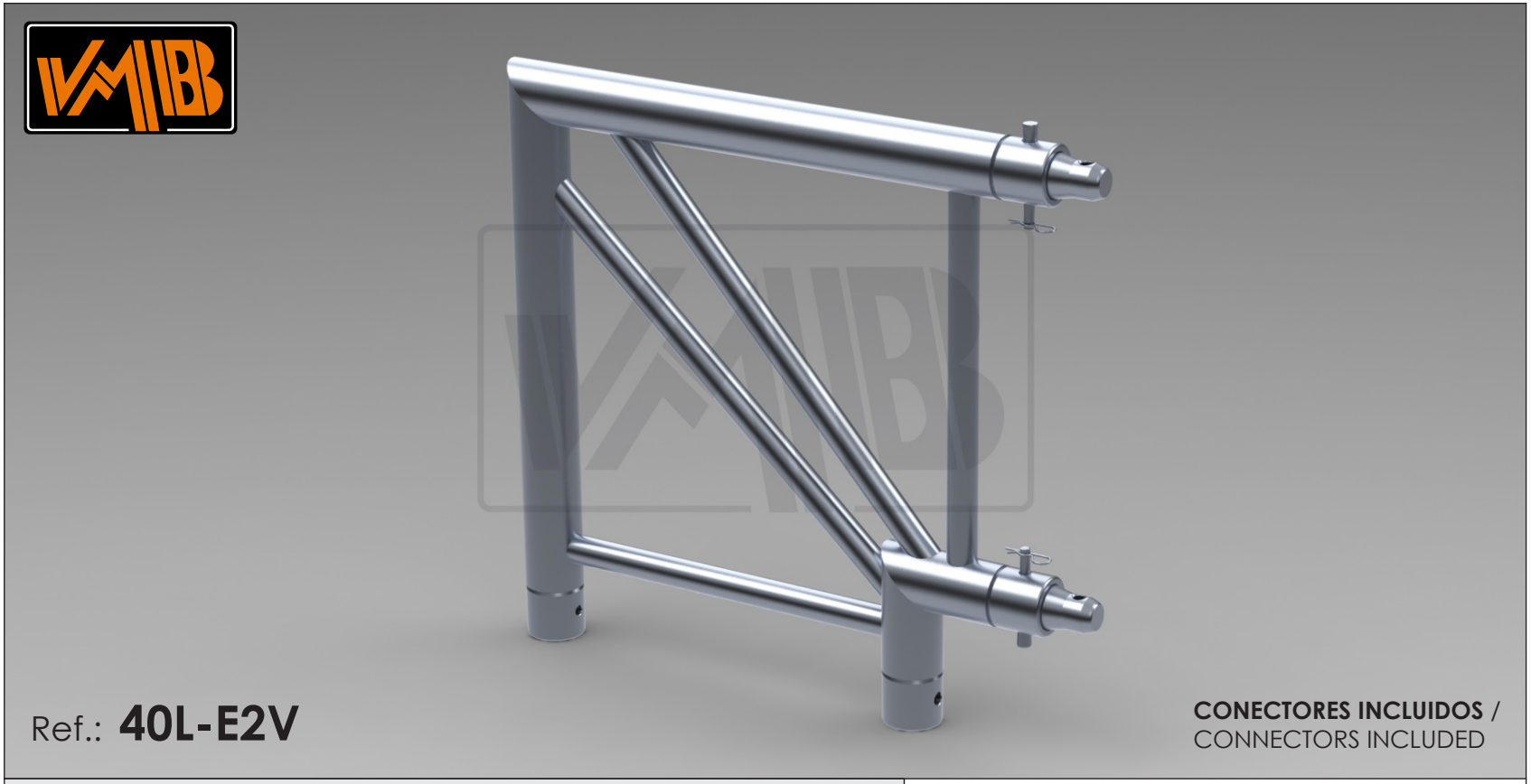

Ref.: **40L-E2V**

CONECTORES INCLUIDOS / CONNECTORS INCLUDED
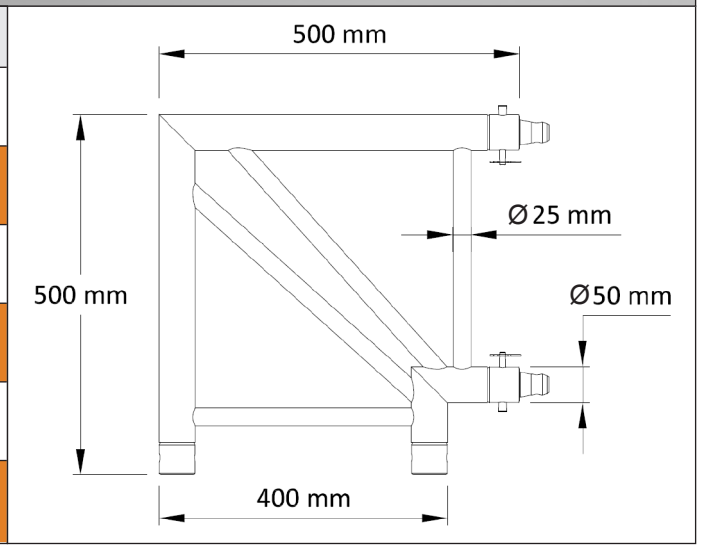
Características técnicas / Technical data	
Unión esquina 2 salidas pórtico truss paralelo / 2 ways portico corner union ladder truss	Truss 40 cm
Tipo de unión / Union type	**Unión cónica comp.** / Conic union comp.
Diámetro tubos principales y espesor / Main pipe diameter & wall thickness	Ø50 x 2 mm
Diámetro tubos auxiliares y espesor / Brace diameter & wall thickness	Ø25 x 2mm
Peso de la unidad / Unit weight	2,9 kg
Material de construcción: Aluminio / Construction material: Aluminium	Al EN AW-6082 T6