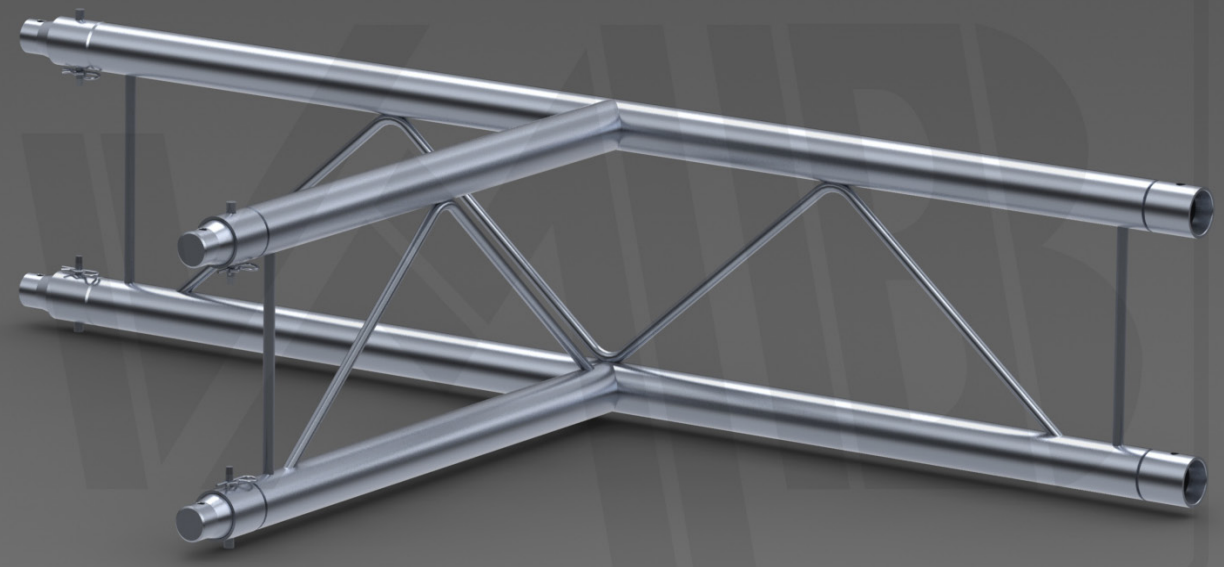

Ref.: **22L-T3**

CONECTORES INCLUIDOS / CONNECTORS INCLUDED
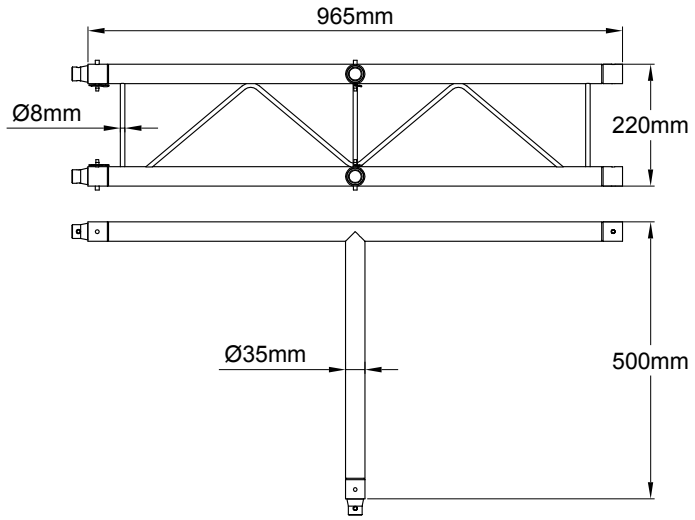
Características técnicas / Technical data	
Unión tipo "T" de 3 salidas truss paralelo / 3 ways "T" union ladder truss	Truss 22 cm
Tipo de unión / Union type	**Unión cónica comp.** / Conic union comp.
Diámetro tubos principales y espesor / Main pipe diameter & wall thickness	Ø35 x 1,5 mm
Diámetro tubos auxiliares macizos / Solid brace diameter	Ø8
Peso de la unidad / Unit weight	2,2 kg
Material de construcción: Aluminio / Construction material: Aluminium	Al EN AW-6082 T6