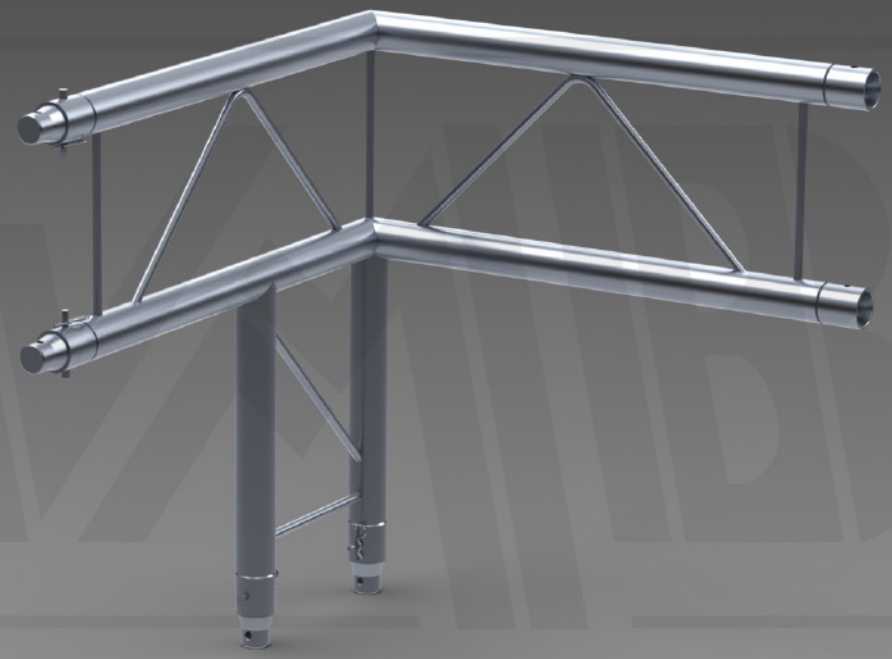

Ref.: **22L-E3R**

CONECTORES INCLUIDOS / CONNECTORS INCLUDED
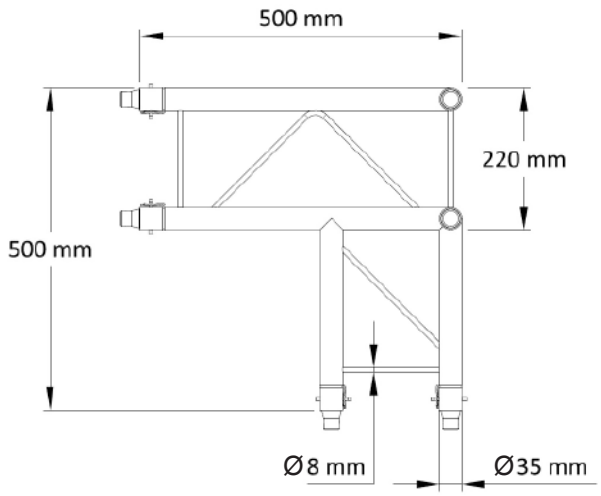
Características técnicas / Technical data	
Unión esquina 3 salidas derecha truss paralelo / 3 ways right corner union ladder truss	Truss 22 cm
Tipo de unión / Union type	**Unión cónica comp.** / Conic union comp.
Diámetro tubos principales y espesor / Main pipe diameter & wall thickness	Ø35 x 1,5 mm
Diámetro tubos auxiliares macizos / Solid brace diameter	Ø8
Peso de la unidad / Unit weight	2 kg
Material de construcción: Aluminio / Construction material: Aluminium	Al EN AW-6082 T6