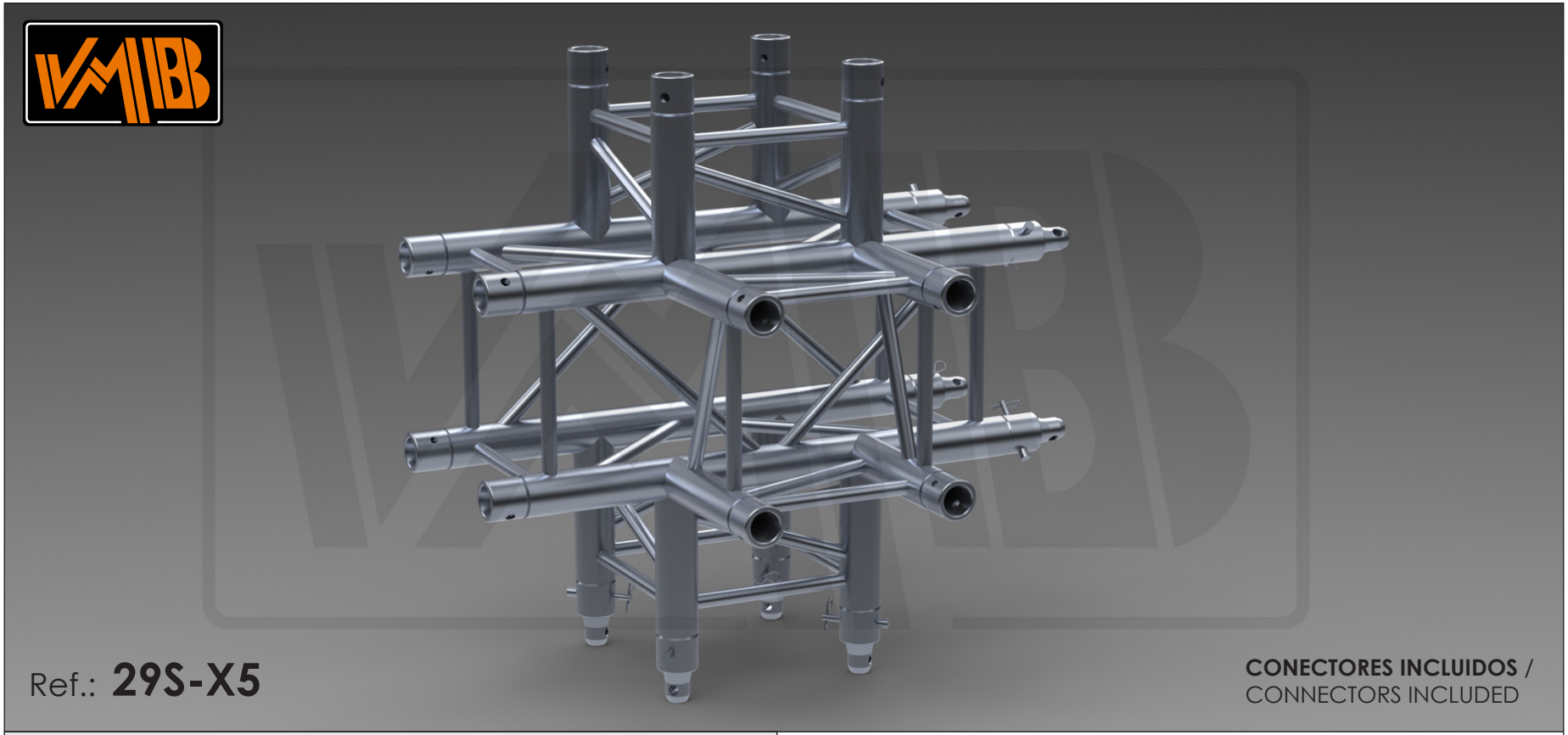

Ref.: **29S-X5**

CONECTORES INCLUIDOS / CONNECTORS INCLUDED
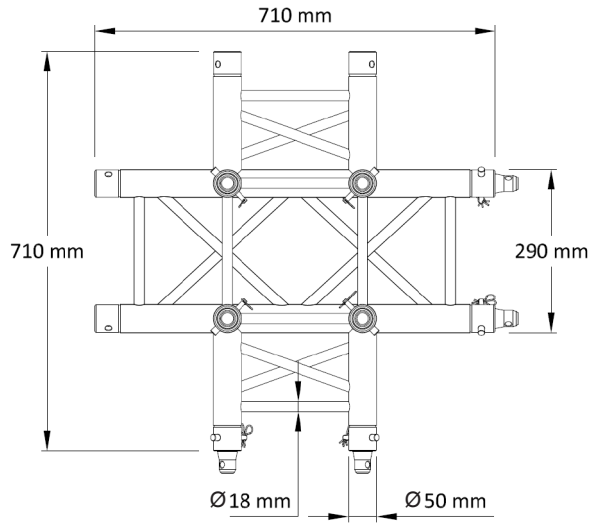
Características técnicas / Technical data	
Unión cruz de 5 salidas truss cuadrado / 5 ways cross-union square truss	Truss 29 cm
Tipo de unión / Union type	**Unión cónica comp.** / Conic union comp.
Diámetro tubos principales y espesor / Main pipe diameter & wall thickness	Ø50 x 2 mm
Diámetro tubos auxiliares y espesor / Brace diameter & wall thickness	Ø18 x 1,5mm
Peso de la unidad / Unit weight	11,4 kg
Material de construcción: Aluminio / Construction material: Aluminium	Al EN AW-6082 T6